AIGOSTAR

Make Life Smarter

# LED GU10 COB 7W

## Kod kreskowy: 8433325291778






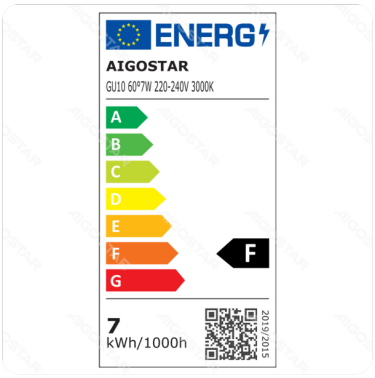


## Cecha

| | |
|---|---|
| Technologia | LED |

## specyfikacja

| | |
|---|---|
| Wymiary | D50*H55mm |
| Gwint | GU10 |

## Parametry techniczne

| | |
|---|---|
| Napięcie | 220-240V ~ |
| Strumień świetlny | 520lm |
| EEI | F |
| Pobór prądu | 50mA |
| CRI | Ra⩾80 |
| Kąt świecenia | 60° |
| Hg(mg) | zero |
| Moc | 7W |
| Żarowe Moc lampy | 73W |
| Czestotliwość | 50/60Hz |
| Temperatura barwowa | 3000K |
| WSPÓŁCZYNNIK PRZEMIESZCZENIA(DF) | ⩾0.5 |

## Na wniosek środowiska

| | |
|---|---|
| Środowisko | Wewnątrz |
| Temperatura działania | -10℃ ~ 40℃ |

| | |
|---|---|
| Klasa IP | IP20 |

## Żywotność

| | |
|---|---|
| Vita utile | 25000h |
| Częstotliwość przełączania | 12500times |

## Materiał

| | |
|---|---|
| Materiał powłoki | Plastik |
| Materiał wykonania | Plastik |

## Certyfikacja

| | |
|---|---|
| Certificazione | CE RoHS |

## Opakowanie

| | |
|---|---|
| Pakiet | szt./Blister |
| Opakowanie zewnętrzne | szt./Karton |
| M.Pakiet | szt./Folia termokurczliwa |
| Ilość w opakowaniu | 1 |
| Ilość w średnim opakowaniu | 5 |
| Ilość w kartonie zbiorczym | 50 |

## nie parametrów zewnętrznych

| | |
|---|---|
| zużycie energii elektrycznej na 1000 godzin. | 7kwh/1000h |

## Schemat wymiarów

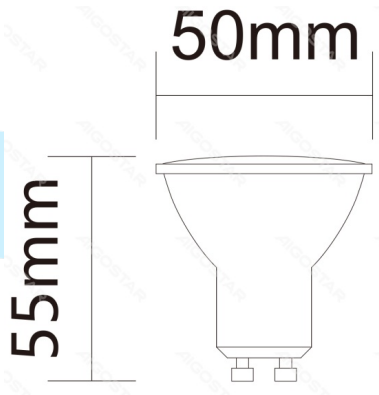


## Pobierz certyfikację

EEI Pobierz