AIGOSTAR

Make Life Smarter

# Niskonapięciowe płaskie lampki sznurkowe, kurtyna odwrócone V, śnieżynka ciepła bie1,5 x 1,2 m 11 pasków IP44, Wewnątrz&Na zewnątrz

Kod kreskowy: 8433325501426






## specyfikacja

| | |
|---|---|
| Wymiary | Ozdoba:H63mm |

## Parametry techniczne

| | |
|---|---|
| Napięcie | 220-240V ~ |
| Hg(mg) | zero |
| Moc | MAX.2.7W |
| Czestotliwość | 50/60Hz |
| Poziom bezpieczeństwa oprawy | II |

## Na wniosek środowiska

| | |
|---|---|
| Środowisko | Wewnątrz i na zewnątrz |
| Temperatura działania | -20℃ ~ 40℃ |
| Klasa IP | IP44 |

## Materiał

| | |
|---|---|
| Materiał wykonania | Plastik,Miedź |

AIGOSTAR

Make Life Smarter

## Certyfikacja

| | |
|---|---|
| Certificazione | CE RoHS |

## Opakowanie

| | |
|---|---|
| Pakiet | szt./Plastikowe pudełko |
| Opakowanie zewnętrzne | szt./Karton |
| M.Pakiet | szt./Folia termokurczliwa |
| Ilość w opakowaniu | 1 |
| Ilość w średnim opakowaniu | 6 |
| Ilość w kartonie zbiorczym | 48 |

## Schemat wymiarów

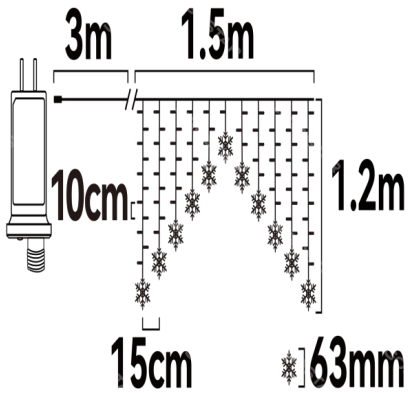


## Pobierz certyfikację

Manuale utente

Pobierz